防災ラジオ配布受付を開始します

市では、防災情報伝達のために市内25箇所に同報無線屋外子局を整備していますが、この放送と同じ内容を聞くことができる「防災ラジオ」を、希望者へ下記の要領で配布します。

▶**対象**　市内在住の世帯主、事業主（各世帯・事業所1台まで）

▶**負担金**　市内在住の世帯主　1台　2,000円
市内事業所の事業主　1台　3,000円
外部アンテナ　1個　1,000円

▶**配布台数**　300台（先着順）
先着順300人を超えた場合は、追加製造しますが、お渡しする時期は多少お時間をいただきます。

▶**受付期間**　10月1日（火）～25日（金）
午前8時30分～午後5時15分（土・日曜日、祝日を除く）

▶**申請方法**　申請用紙に必要事項を記入し、安心安全課（市役所3階）へ。
※申請用紙は安心安全課にあります。市ホームページからダウンロードすることも可能です。

▶**配布時期**　平成26年1月頃

▶**配布方法**　申請者の人に納付書を送付しますので、市内の金融機関で代金を納入後、安心安全課でお渡しします。

知立市防災ラジオ

特長

- AM／FMと防災行政無線のWチューナー搭載ラジオ
- AM／FMはボタン方式の簡単選局
- 防災待機（自動受信）機能付き
- ラジオ聴取中でも強制的に防災無線へ切換え
- 停電時には自動的に乾電池でバックアップ

▶**問合せ**　安心安全課（☎95-0160）

家具転倒防止器具の無償配布・無償取付 第2次募集

▶**配布器具の種類**　L型金具・チェーン式金具・ベルト式金具・ポール式

▶**配布器具の数量**　1世帯あたり4個まで（器具により選べる数量の上限があります。）

▶**配布条件**　1世帯1回限りの申請です。寝室等にある洋服タンス、和タンス、整理タンス、茶タンス、本棚等に配布した器具を全て取り付けていただきます。

▶**無償配布対象者**　市内に在住している世帯

▶**無償取付対象者**

①おおむね65歳以上の高齢者のみで生活する世帯
②おおむね65歳以上の高齢者と障がい者等のみで生活する世帯
③要介護4または5の認定を受けている人が生活する世帯
④身体障害者1級または2級の人が生活する世帯
⑤知的障害者A判定の人が生活する世帯
⑥精神障害者1級の人が生活する世帯
⑦要援護者世帯（要援護者台帳登録世帯）

▶**申請方法**　申請用紙に必要事項を記入し、安心安全課（市役所3階）へ。

▶**申請受付開始**　10月1日（火）から　午前8時30分～午後5時15分（市役所閉庁日を除く）

▶**配布方法**　先着順で受付をします。器具の配布は種類により1か月～2か月かかります。

▶**その他**　取り付け後に、器具を設置した写真を提出してください。

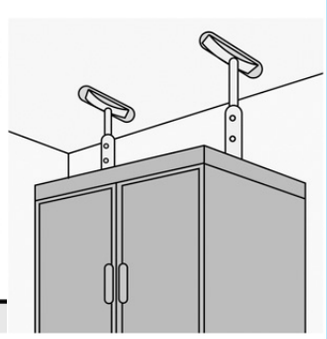

▶**問合せ**　安心安全課（☎95-0160）